FN7-400G FACTORY SERIES

250 kg

105 kg

https://www.tecnocat.com/wptecnocat2020/es/productos/factory-series/fn/fn7-400g/

FACTORY SERIES reúne los modelos de equipos de ventosas TECNOCAT con prestaciones indicadas especialmente para realizar trabajos en fábrica, es decir, para líneas de procesados en serie de elementos o dispositivos que tienen el vidrio como eje de producción.

Así pues, FACTORY SERIES cubre todas las facetas de producción requeridas por la familia de los vidrieros, cristalerías, aluministas, cerrajerías, PVC...

FACTORY SERIES TECNOCAT brings together vacuum equipment models with features especially indicated for carrying out factory works, for serial processing lines that have glass sheets as the production axis.

So, FACTORY SERIES TECNOCAT covers all facets of production required by the family of glass producers for flat or curved glass, manufacturers of PVC and aluminium windows and doors ...

AIR 7 bar 200 l/min

0° - 90°

0° - 90°

40 L/min

1200 mm

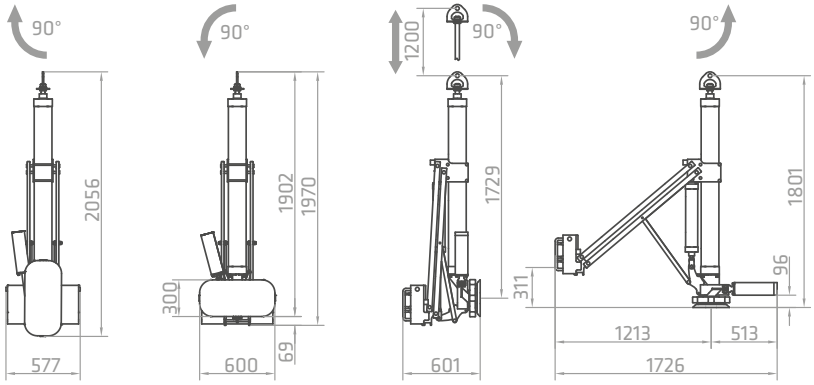

Av. del Coure 4, Pol.Ind. Argenteria
43470 - La Selva del Camp (Tarragona) Spain
+34 977 76 61 97 I info@tecnocat.com